Série SBT2000S

Especialmente projetada para entrega de encomendas grandes e usuários com ou sem deficiência física

A série de catracas SBT2000S são aplicadas a cenários para PNE com passagem única e larga. Possui um sistema de controle de entrada elegante e econômico, especialmente projetado para entrega de encomendas grandes e pessoas com ou sem deficiência física.

A série SBT2000S foi projetada para operação suave, silenciosa e com baixo consumo de energia. A largura de passagem é de 800 mm. O tempo de abertura/fechamento da catraca é de 3 segundos. O sensor infravermelho instalado na parte inferior da passagem evita acidentes com o movimento do braço. Além disso, durante uma queda de energia, os usuários podem empurrar o braço direcional para abrir a catraca. A série possui um sistema motorizado que elimina a necessidade de contato físico do usuário.

Recursos

Confiabilidade

- Um design para usuários com ou sem deficiência
- MCBF de 5 milhões
- Led indicador que mostra o status de espera, verificação bem-sucedida e acesso negado
- Mecanismo motorizado com baixo consumo de energia

Segurança

- Anticolisão
- A catraca é aberta automaticamente durante uma queda de energia
- Autenticação rápida de impressão digital e cartão

Especificações

	SBT2000S	SBT2011S	SBT2022S
Leitor	N/A	Cartão	Cartão e imp. digital
Controladora	N/A	Controladora PGIC	Controladora PGIC
Capacidade de cartão	N/A	10.000	100.000
Capacidade de impressão digital	N/A	N/A	3.000
Capacidade de Log	N/A	100.000	100.000
Alimentação	AC 110V/220V, 50/60Hz		
Vão de passagem (mm)	800		
Sensor infravermelho	Sensor A		
Indicador LED	Sim		
Material do Gabinete	Aço carbono pintado (opcional: aço inoxidável SUS304)		
Material da tampa	Acrílico		
Material do braço direcional	Vidro temperado (opcional: aço inoxidável ou acrílico)		
Movimento de catraca	Swing		
Modo de emergência	Sim		
Temperatura de trabalho	-15°C a 60°C		
Umidade de Trabalho	20% a 93% (Sem Condensação)		
Ambiente de trabalho	Interno / Externo (se protegido)		
Dimensões (C x L x H)	202 x 187 x 1109 (mm)		
Dimensões com embalagem (C x L x H)	280 x 280 x 1160 (mm)		
Peso (kg)	24		
Peso com embalagem (kg)	41		

Dimensões (mm)

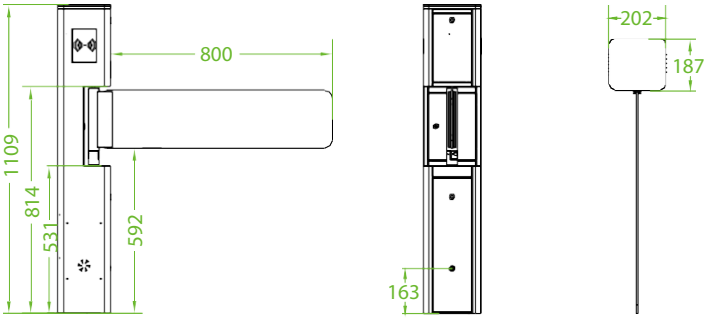

Opções de cor e material do chassi

Aço carbono pintado

Aço inox SUS304